CRASSUS

be smart. be a Problemlöser.

Технічний опис продукту у форматі PDF

ІНФОРМАЦІЙНИЙ ЛИСТОК ПРОДУКТУ

Вигляд продукту

Інформація про продукт

Група товару	Стінковий футляр Сталевий
Номер товару	CRA22629
EAN / GTIN	4260391379048
Найменування	Стінковий футляр Сталевий DN 80, 20cm

Опис продукту

Нержавіюча стальна облицьовувальна труба (V2A, 1.4301, AISI 304) для вбудовування в водонепроникний бетон; слугує виїмкою для післямонтажної установки труб і кабелів за допомогою прес-уплотнювачів Crassus; водонепроникна, обводнена Crassus 3-греблева ущільнення для запобігання проникнення запахів, газу чи води; 2 кришки як допоміжні засоби монтажу.

Технічне зображення

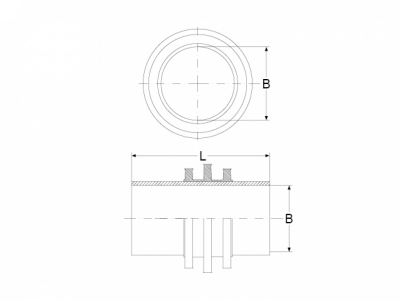

Розмір

B | Внутрішній діаметер	80 мм
L | довжина	200 мм

Специфікація

Густина тиску	2.5 bar
Вага	0.8 kg
Матеріал	Нержавіюча сталь (AISI 304), ЭПДМ
Перевірка / Затвердження	MPA

Стійкість

Стійкий до УФ-випромінювання	✔
Придатний для використання у грунті	✔
Придатний для вбудованого монтажу	✔