CRASSUS

be smart. be a Problemlöser.

Produktdatenblatt als PDF-Datei

PRODUKTDATENBLATT

Produktansicht

Produktinformationen

Artikelgruppe	Pressdichtung Typ SD60-GF
Artikelnummer	**CRA21182V4A**
EAN / GTIN	4260391376177
Bezeichnung	Pressdichtung Typ SD60-GF, DN 125, für AD 0-100mm

Produktbeschreibung

Durchführung mit Großflansch, umlaufend ca. 10mm; frei wählbaren Größen: für den Einbau in Kernbohrungen oder Futterrohren; zur Durchführung von unterschiedlichen Medien (Rohre, Kabel usw.); gegen drückendes und nichtdrückendes Wasser; verschweißte Bolzen für optimale Stabilität und Korrosionsschutz; UV- und witterungsbeständiges Material.

Technische Abbildung

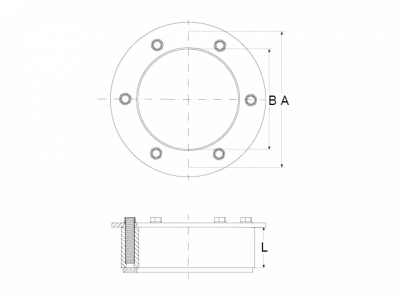

Bemaßung

A | Kernbohrung	125 mm
B | Medienrohr	0-100 mm
L | Dichtung	60 mm

Spezifikation

Druckdichte	5 bar
Gewicht	variabel
Material	EPDM, Rostfreier Edelstahl V4A

Prüfung / Zulassung

MPA

Beständigkeit

UV-beständig	✔
Erdreichgeeignet	✔
Unterputzgeeignet	✔