CRASSUS

be smart. be a Problemlöser.

Produktdatenblatt als PDF-Datei

PRODUKTDATENBLATT

Produktansicht

Produktinformationen

Artikelgruppe	Pressdichtung Typ SD30-GF
Artikelnummer	cra21163v2a
EAN / GTIN	4260391372148
Bezeichnung	Pressdichtung Typ SD30-GF, DN 50, für AD 0-25mm

Produktbeschreibung

Durchführung mit Großflansch, umlaufend ca. 10mm; frei wählbaren Größen: für den Einbau in Kernbohrungen oder Futterrohren; zur Durchführung von unterschiedlichen Medien (Rohre, Kabel usw.); gegen drückendes und nichtdrückendes Wasser; verschweißte Bolzen für optimale Stabilität und Korrosionsschutz; UV- und witterungsbeständiges Material.

Technische Abbildung

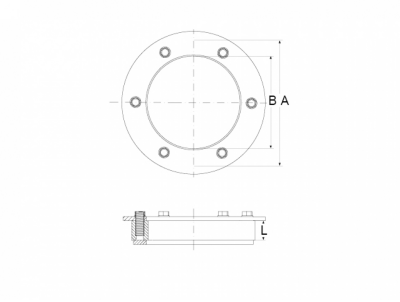

Bemaßung

A | Kernbohrung	50 mm
B | Medienrohr	0-25 mm
L | Dichtung	30 mm

Spezifikation

Druckdichte	2.5 bar
Gewicht	variabel
Material	EPDM, Rostfreier Edelstahl V2A

Prüfung / Zulassung

MPA

Beständigkeit

UV-beständig	✔
Erdreichgeeignet	✔
Unterputzgeeignet	✔